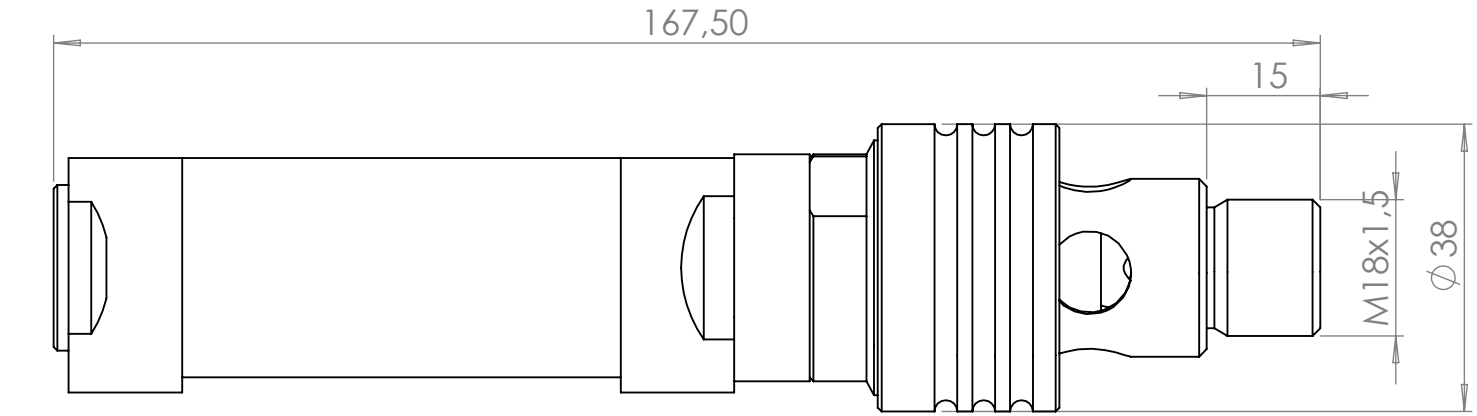

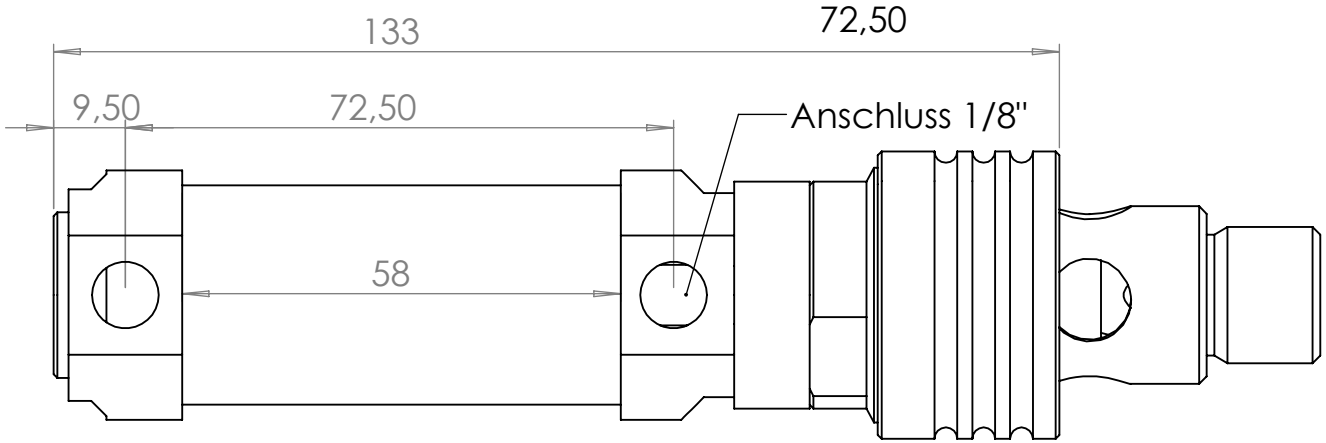

Autovent DJEV9
M18x1.5 d=12 SPM 0.25
Entlüftungsventil nach vorne reinigend
mit Einschraubgewinde M18x1.5
Ventilstift d=12
Spaltmaß 0.25
8 Flächen
Totlaufstrecke 25
mit kurzer einseitiger Kupplung
gesamt Länge 167,5

Für diese Zeichnung behalten wir uns alle Rechte vor,auch für den Fall der Patenterteilung oder Gebrauchsmustereintragung. Ohne unsere vorherige Zustimmung darf diese Zeichnung weder vervielfältigt, noch Dritten zugänglich gemacht werden und sie darf durch den Empfänger oder Dritte auch nicht in anderer Weise missbräuchlich verwendet werden. Zuwiderhandlungen verpflichten zu Schadenersatz und können strafrechtliche Folgen haben.
We reserve all rights for this drawing also in the event of patent or design being registered. This drawing must neither be copied nor made available to third parties prior to our approval, any other illicit use of this drawing by the receiver or third parties is also forbidden. Any contravention will entail claim to compensation and may lead to legal steps.

Maße ohne Toleranzangabe
Zul. Abw. nach Din Iso 2768 - m k

Schutzvermerk nach
Din 34 beachten
Alle Urheberrechte bei Fa.Drobek

Oberfläche :

	NAME	Unterschrift	Datum
Gezeichnet	Werner Drobek		Donnerstag, 3. Januar 2019 13:18:42
Kontr.			

MATERIAL:

Gewicht:

Maschinen u. Vorrichtungsbau
Werner Drobek
97346 Iphofen
Alte Reichsstr.43

Beschreibung
Autovent DJEV9 M18x1.5 d=12 8x0,25
Artikel Nr. 4087

Zeichnungs Nummer und Datei-Name
903-0000

A4

Masstab: 1:2