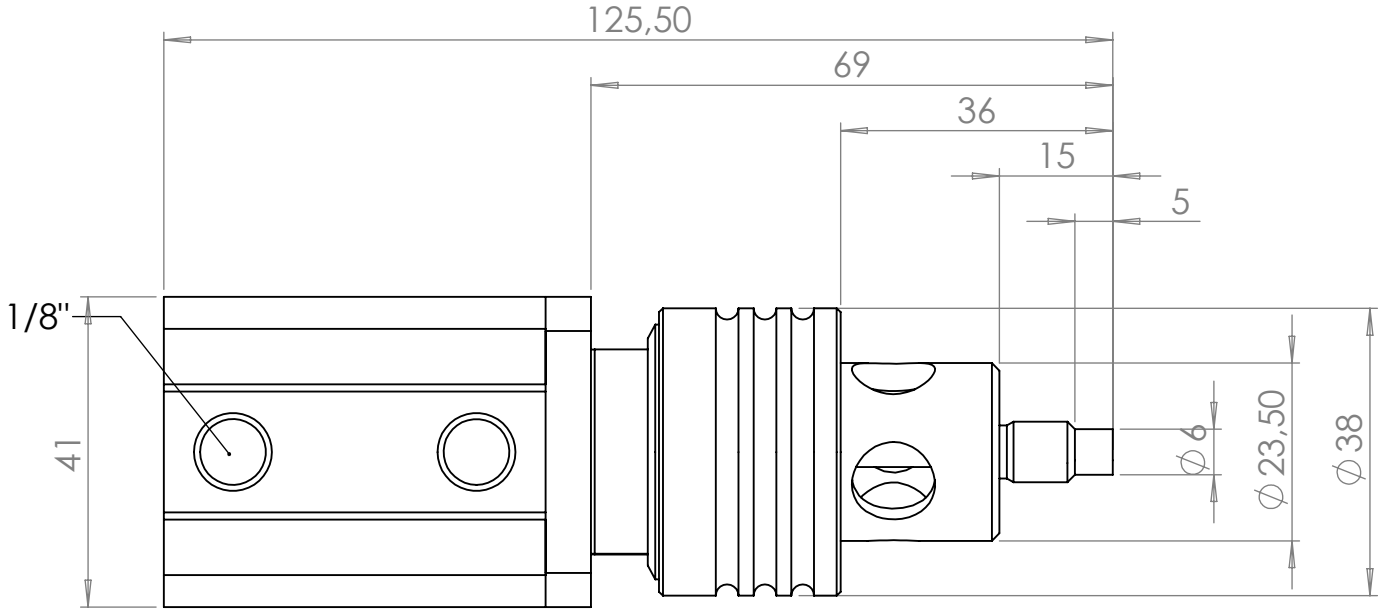

Autovent DJEV2
Entlüftungsventil nach vorne reinigend
mit Einschraubgewinde M8
mit Ansatz am Ventilkörper d=6 5lg
Ventilstift d=4
Spaltmaß 0,1
2 Flächen
Totlaufstrecke 18

Für diese Zeichnung behalten wir uns alle Rechte vor,auch für den Fall der Patenterteilung oder Gebrauchsmustereintragung. Ohne unsere vorherige Zustimmung darf diese Zeichnung weder vervielfältigt, noch Dritten zugänglich gemacht werden und sie darf durch den Empfänger oder Dritte auch nicht in anderer Weise missbräuchlich verwendet werden. Zuwiderhandlungen verpflichten zu Schadenersatz und können strafrechtliche Folgen haben.
We reserve all rights for this drawing also in the event of patent or design being registered. This drawing must neither be copied nor made available to third parties prior to our approval, any other illicit use of this drawing by the receiver or third parties is also forbidden. Any contravention will entail claim to compensation and may lead to legal steps.

Zul. Abw. Din ISO 2768 - m k Schutzvermerk nach Din 34	Oberfläche :		Maschinen u. Vorrichtungsbau Werner Drobek 97346 Iphofen/Dornheim Dorfstr. 18
	NAME Unterschrift	Datum	Beschreibung Autovent DJEV2 M8 mit Ansatz d=6 5lg d=4 SPM0,1
Gezeichnet	Werner Drobek	Donnerstag, 24. März 2016 14:12:21	
Kontr.			Artikel Nr.: 3888
		MATERIAL:	Zeichnungs Nummer und Datei-Name 0805-0000 — A4