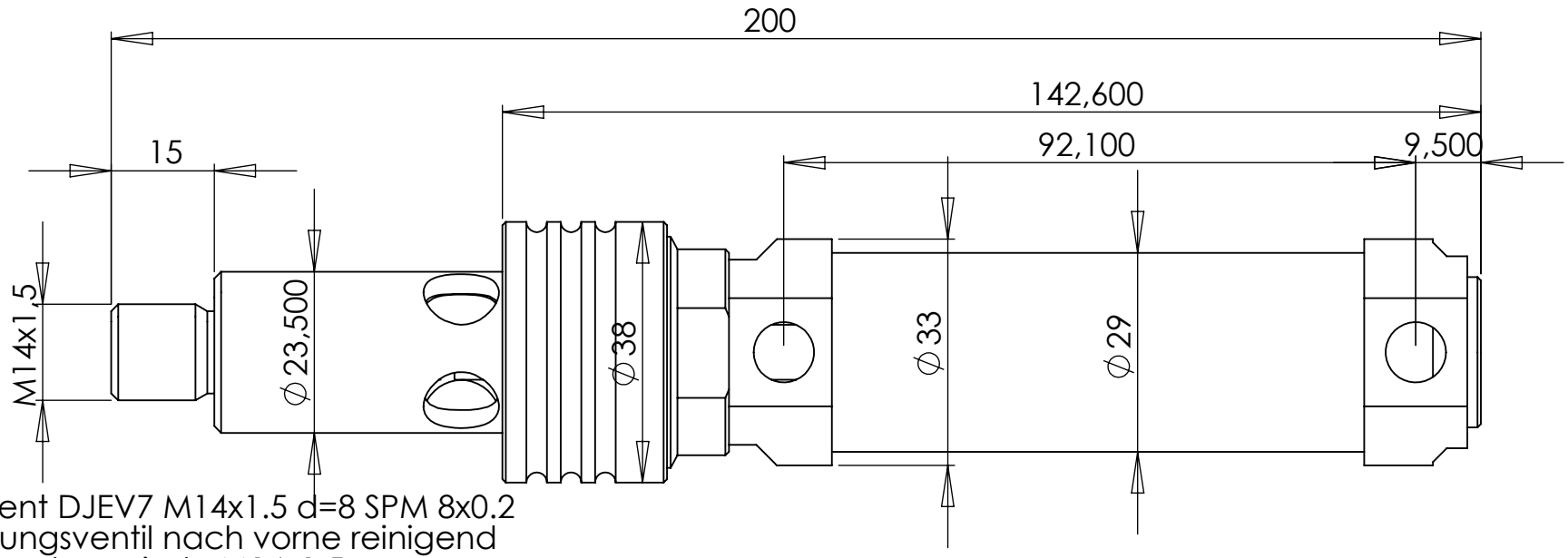

Autovent DJEV7 M14x1.5 d=8 SPM 8x0.2
Entlüftungsventil nach vorne reinigend
Einschraubgewinde M14x1.5
Ventilstift d=8
Spaltmaß 0.2
8 Entlüftungsflächen
Totlaufstrecke 45
mit kurzer einseitige Kupplung
gesamt Länge 200

Für diese Zeichnung behalten wir uns alle Rechte vor,auch für den Fall der Patenterteilung oder Gebrauchsmustereintragung. Ohne unsere vorherige Zustimmung darf diese Zeichnung weder vervielfältigt, noch Dritten zugänglich gemacht werden und sie darf durch den Empfänger oder Dritte auch nicht in anderer Weise missbräuchlich verwendet werden. Zuwiderhandlungen verpflichten zu Schadenersatz und können strafrechtliche Folgen haben.
We reserve all rights for this drawing also in the event of patent or design being registered. This drawing must neither be copied nor made available to third parties prior to our approval, any other illicit use of this drawing by the receiver or third parties is also forbidden. Any contravention will entail claim to compensation and may lead to legal steps.

Maße ohne Toleranzangabe
Zul. Abw. nach Din Iso 2768 - m k

Schutzvermerk nach
Din 34 beachten
Alle Urheberrechte bei Fa.Drobek

Oberfläche :

	NAME	Unterschrift	Datum
Gezeichnet	Werner Drobek		Montag, 1. Dezember 2014 13:51:17
Kontr.			

MATERIAL:

Gewicht:

Maschinen u. Vorrichtungsbau
Werner Drobek
97346 Iphofen
Alte Reichsstr.43

Beschreibung
Autovent DJEV7 M14x1.5 d=8 SPM 8x0.2

Artikel Nr.: 3959

Zeichnungs Nummer und Datei-Name
711-0000

A4

Masstab: 1:2

Seite 2 von 2